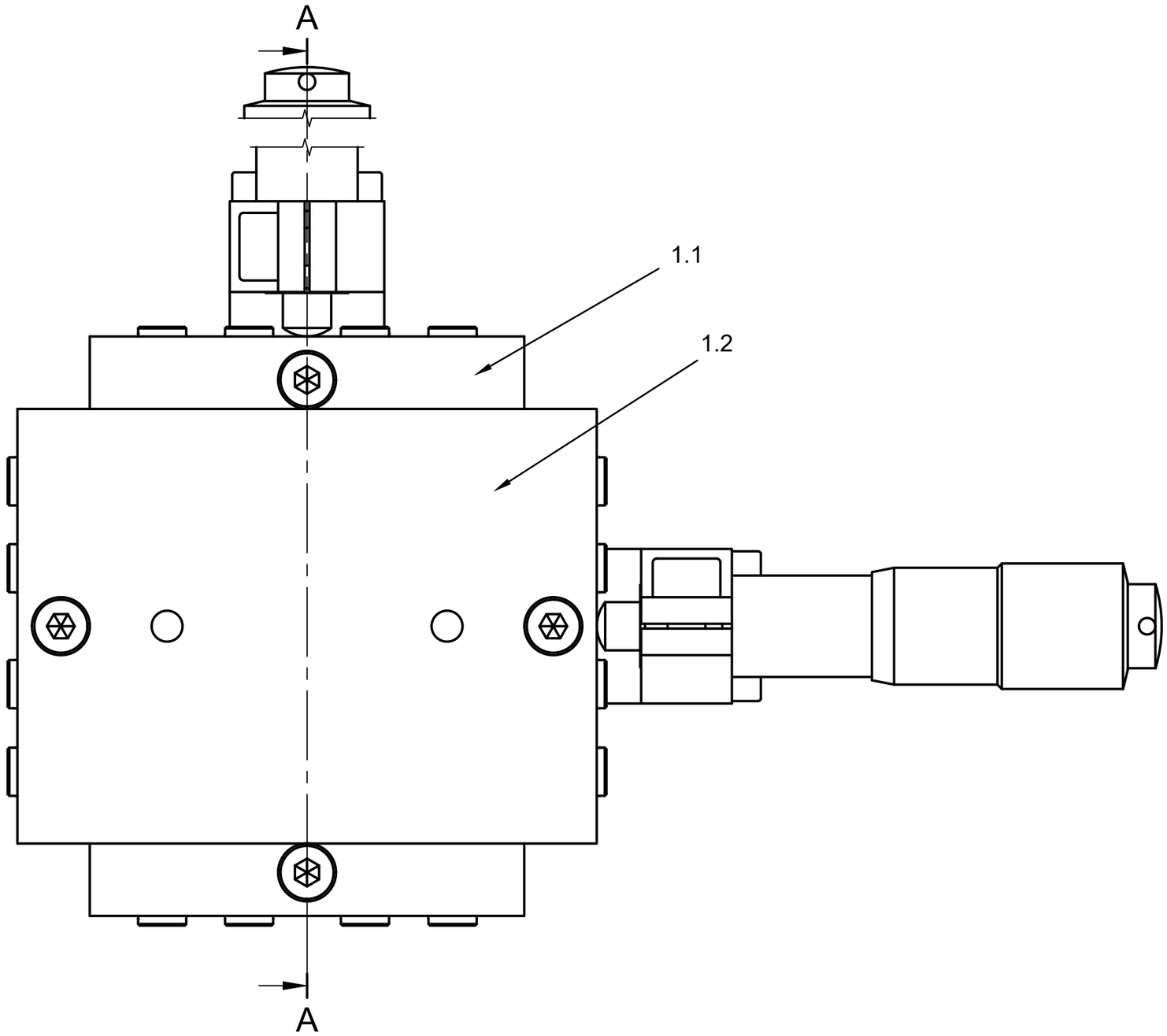

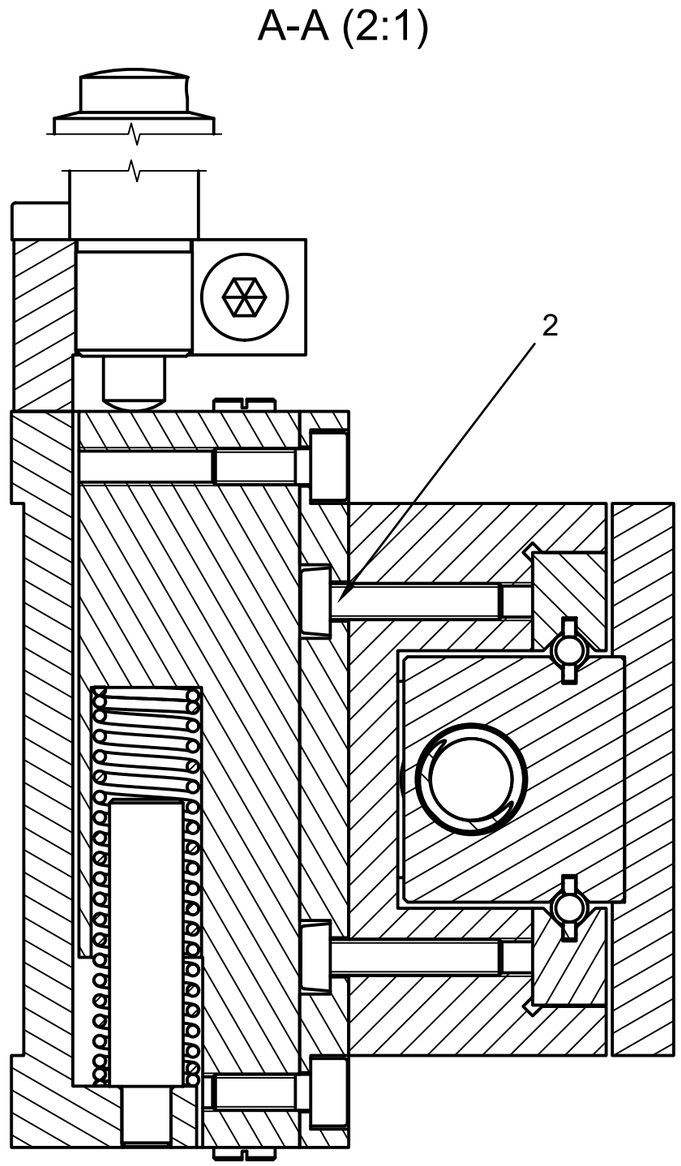

Instukcja montażu:
Odkręcić blat od stolika 1.1, przykręcić do stolika 1.2 za pomocą wkrętów, przykręcić ponownie blat do stolika 1.1

2	Wkręt M3x14	2		PN-EN ISO 14580	
1	Moduł stolika liniowego	2		MSL-08-00	
Poz	Nazwa części (zespołu)	L. szt.	Materiał	Nr normy lub rys.	Uwagi

Wykonał	Krzysztof Kozieł	Mt-133	15.12.2024	Podstawy Konstrukcji Urządzeń Precyzyjnych	Rok ak. 24/25
Sprawdził Ocena					Nr. projekt 1
					Nr. tematu 8
Podziałka **2:1**	Nazwa zespołu **Manipulator XY**			L. szt. **1**	Nr. rys. **MSL-08-XY**